Рекомендации по эксплуатации

1. Мебель рекомендуется эксплуатировать впроветриваемом, сухом помещении с температурой воздуха не ниже 10С и относительной влажностью не более 70%.
2. Мебель, транспортируемую в условиях минусовой температуры, при установке в помещении следует немедленно протереть сухой мягкой тканью как снаружи, так и внутри.
3. Мебель должна быть защищена от прямого попадания солнечных лучей, не должна размещаться вблизи отопительных приборов, сырых и холодных стен. Поверхность деталей мебели оберегать от попадания влаги, щелочей, ацетона, спирта и кислот, а также от механических повреждений. На поверхность мебели не следует ставить горячие предметы. При случайном попадании жидкости мебель немедленно протереть мягкой тканью. Удалять пыль с поверхности, облицованной специальными пленками, следует сухой мягкой тканью.
4. Зеркала и стекла рекомендуется чистить любыми средствами, предназначенными для этих целей.
5. В мебели, имеющей крепление болтами, винтами, шурупами, при ослаблении соединений, необходимо периодически подтягивать все крепёжные элементы.

При правильной эксплуатации изделия срок службы составляет 10 лет.

Внимание!

В случае обнаружения производственных дефектов обратитесь к продавцу с гарантийным талоном, заполненным по месту приобретения изделия. Гарантийный талон выписывается отдельным документом и заполняется продавцом на момент продажи изделия.

К сведению покупателя

Предприятие оставляет за собой право вносить изменения в конструктивные элементы мебели на основе внедрения передовых технологий, улучшающих качество выпускаемой продукции.

МЕБЕЛЬНАЯ ФАБРИКА Compass
www.compass-mebel.ru

Россия
ООО "Мебельная фабрика "КОМПАСС"
г. Севастополь, пр. Генерала Острякова, 15А

EAC

ИНСТРУКЦИЯ ПО СБОРКЕ И ЭКСПЛУАТАЦИИ

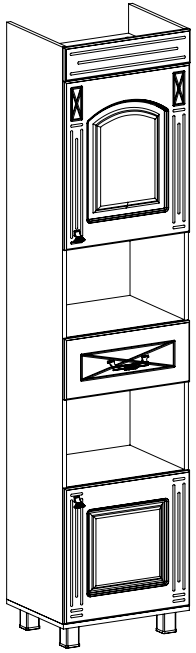

Мебель бытовая "Элизабет"

Шкаф-пенал
ЭМ-3.1

Габаритные размеры в мм,
500x400x2150
(длина; ширина; высота)

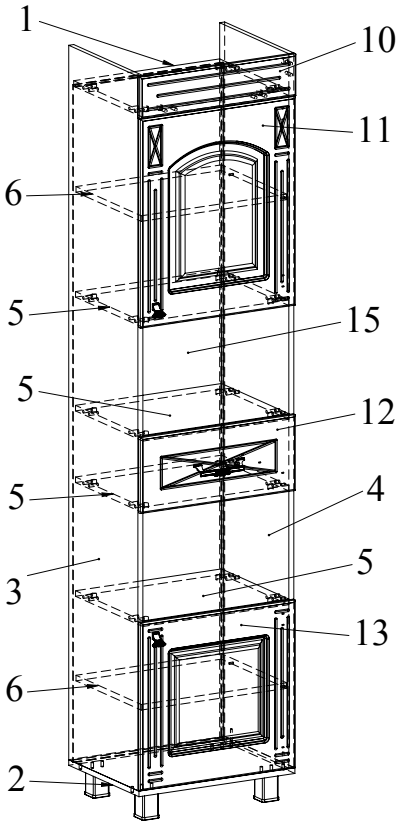

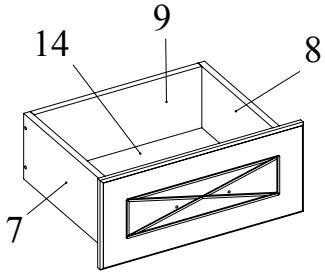

Ведомость деталей				
№	Наименование			Кол
1	Крышка	384	468	1
2	Дно	390	500	1
3	Боковина	384	2054	1
4	Боковина	384	2054	1
5	Полка	374	468	4
6	Полка	362	466	2
7	Боковина ящика	160	360	1
8	Боковина ящика	160	360	1
9	Задник ящика	160	410	1
10	Фасадная планка	120	500	1
11	Дверь	496	600	1
12	Фасад ящика	218	496	1
13	Дверь	496	482	1
14	ДВП	358	424	1
15	ДВП	482	1948	1

Ведомость комплектующих			
№	Рис.	Наименование	Кол
1		Соединитель задней стенки	10
2		Конфирмат 7х50	16
3		Шкант	28
4		Шпилька минификса	28
5		Головка минификса	28
6		Полкодержатель	8
7		Заглушка минификса	16
8		Петля накладная	4
9		Гвоздь 20 мм	20
10		Ключ конфирматный	1
12		Ручка FIR0028.27	2
13		Ручка FIR0028.27-128	1
14		Направляющая 350 мм	1
15		Шуруп 3,5х16	38
16		Заглушка конфирматная	8
17		Опора профиль	4
18		Винт М4х22	4

Рекомендованный порядок сборки изделия

1. При помощи шурупов 3,5х16 установить направляющие длиной 350 мм на боковины 3, 4. **Внимание:** данные направляющие закрепляются во вторые (большие) отверстия (Рис. 1).
2. Вкрутить шпильки минификсов в соответствующие плоскостные отверстия боковин 3, 4, фасадной планки 10 (Рис. 2).
3. Вставить головки минификсов в соответствующие плоскостные отверстия крышки 1, боковин 3, 4, полок 5 (Рис. 3).
4. Вбить шканты в соответствующие торцевые отверстия крышки 1, боковин 3, 4, полок 5.
5. С помощью шурупов 3,5х16 установить петли на двери 11, 13 и ответные планки петель на боковину 4.
6. Вставить полкодержатели в соответствующие плоскостные отверстия боковин 3, 4 (Рис. 4).
7. Установить полки 5 и крышку 1 на боковину 3 и зафиксировать, повернув конфирматным ключом головки минификсов по часовой стрелке до упора (Рис. 5).
8. Установить боковину 4 на полки 5 и крышку 1 и зафиксировать, повернув конфирматным ключом головки минификсов по часовой стрелке до упора (Рис. 6).
9. Вставить стенку ДВП 15 в пазы боковин 3, 4, крышки 1 (Рис. 7).
10. Соединить при помощи конфирматов 7х50 дно 2 с боковинами 3, 4 (Рис. 7).
11. Прикрепить при помощи конфирматов опоры ко дну 2 (Рис. 7).
12. Установить соединители задней стенки (Рис. 8).
13. Установить фасадную планку 10 на крышку 1, боковины 3, 4 и зафиксировать, повернув конфирматным ключом головки минификсов по часовой стрелке до упора (Рис. 9).
14. Вкрутить шпильки минификсов в соответсвующие плоскостные отверстия фасада ящика 12. Вставить головки минификсов в соответсвующие плоскостные отверстия боковин ящика 7, 8. Вбить шканты в соответсвующие торцевые отверстия боковин ящика 7, 8 (Рис. 10).
15. Скрепить при помощи конфирматов 7х50 боковины ящика 7, 8 и задник ящика 9. Вставить в паз дно ящика 14 из ДВП (Рис. 10).
16. Установить фасад ящика 12 на боковины 7, 8 и зафиксировать, повернув конфирматным ключом головки минификсов по часовой стрелке до упора (Рис. 10).
17. Закрепить винтами ручку на фасаде ящика 12.
18. Закрепить полозки направляющих на ящик шурупами 3,5х16 (Рис. 11).
19. Установить на полкодержатели полки 6 (Рис. 12).
20. Установить двери 11, 13, закрепив петли затяжным винтом (Рис. 13). Отрегулировать двери с помощью регулировочного винта (Рис. 14)
21. Прибить гвоздями заднюю стенку 15 из ДВП к полкам 5.
22. Ящик установить на направляющие боковин 3, 4 (Рис. 15).
23. Установить заглушки минификсов.

Рис.13

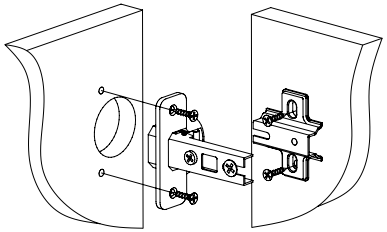

Рис.14

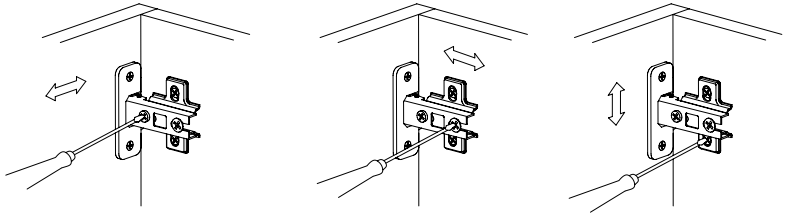

Регулировка вперед-назад. Регулируется крепежным винтом

Регулировка вправо-влево. Регулируется юстировочный винт

Регулировка вверх - вниз. Регулируются утановочные винты

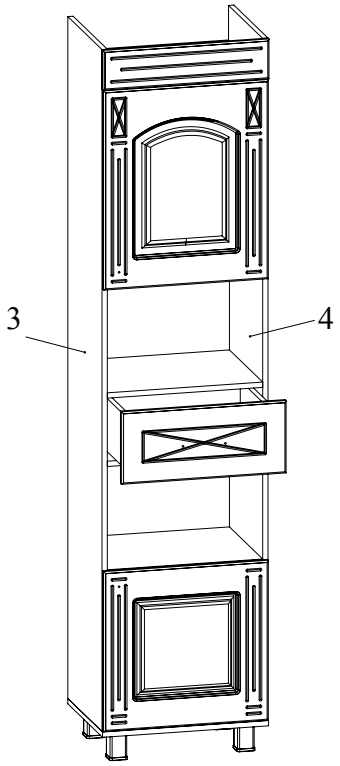

Рис.15

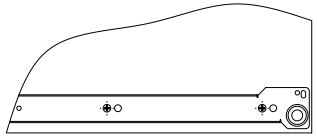

Рис.1

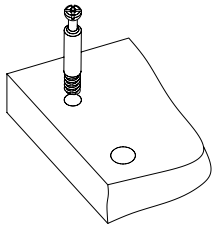

Рис.2

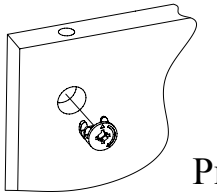

Рис.3

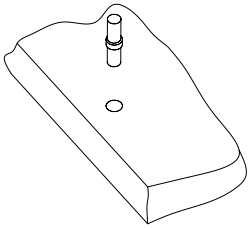

Рис.4

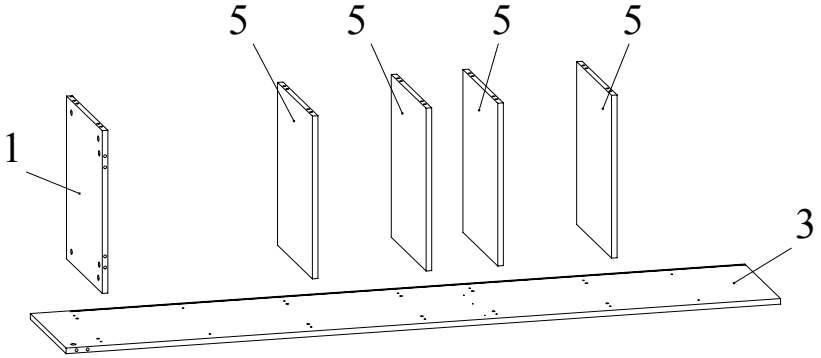

Рис.5

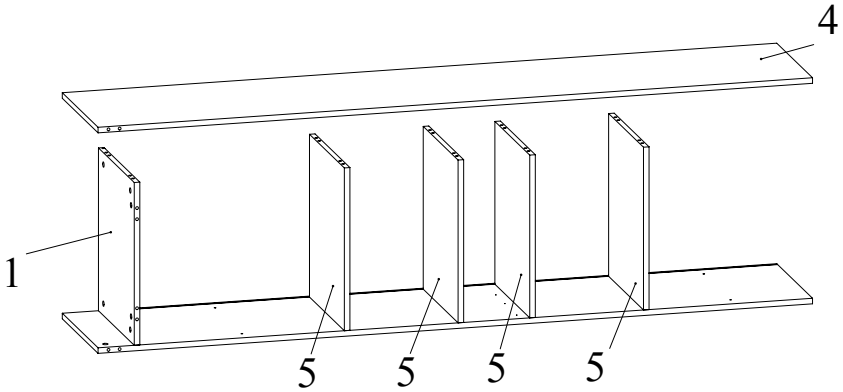

Рис.6

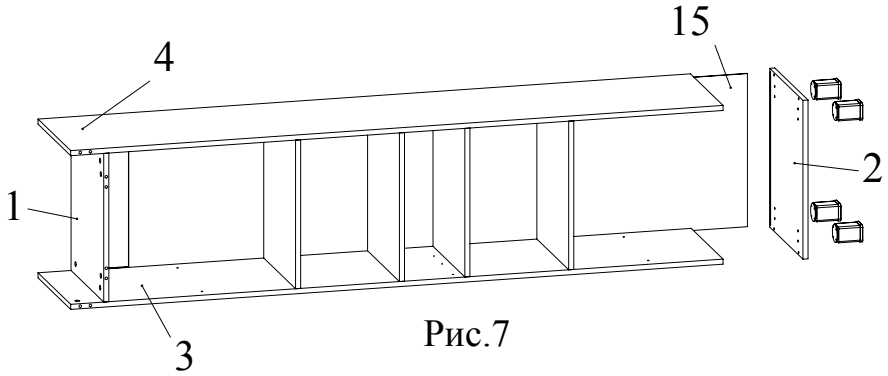

Рис.7

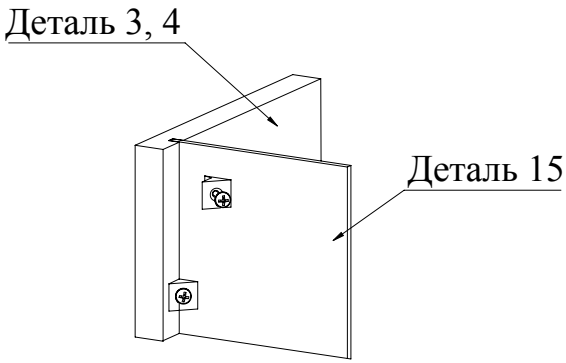

Рис.8

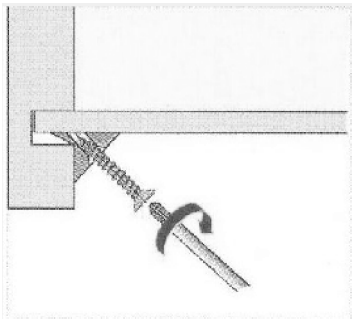

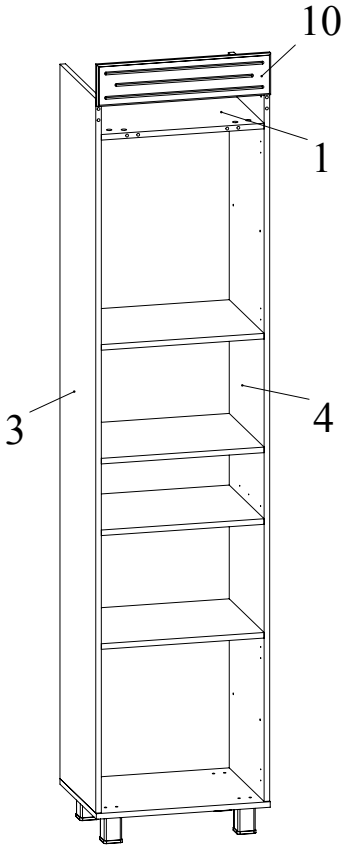

Рис.9

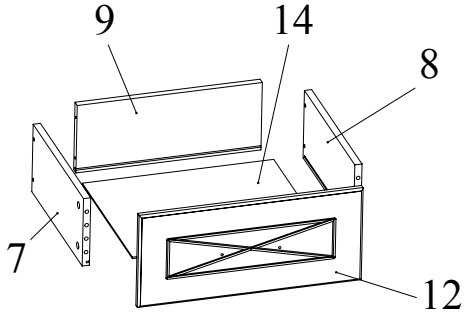

Рис.10

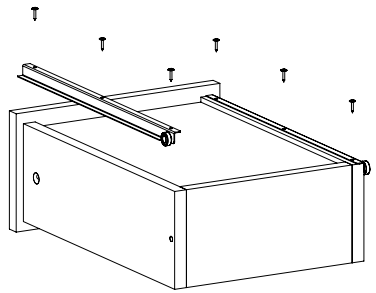

Рис.11

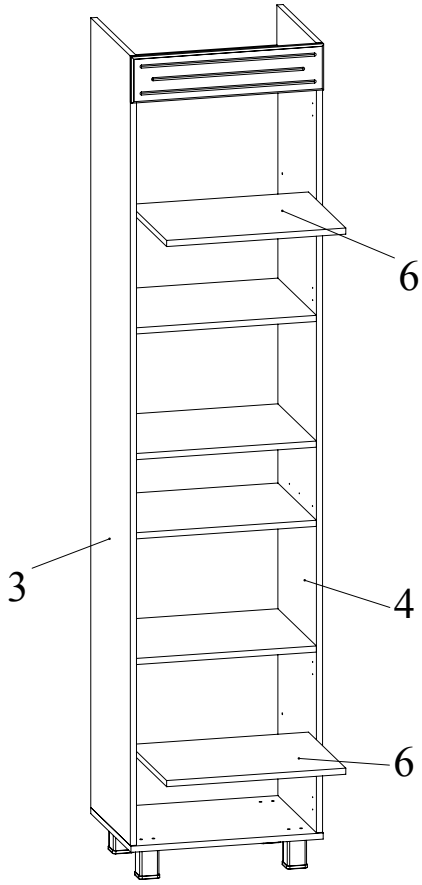

Рис.12

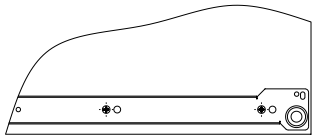

Мал.1
(Рис.1)

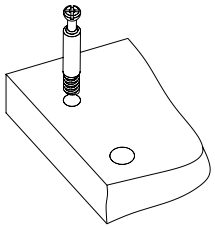

Мал.2
(Рис.2)

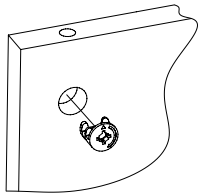

Мал.3
(Рис.3)

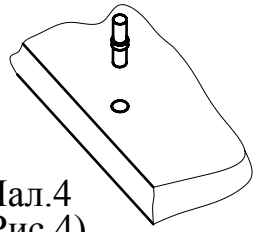

Мал.4
(Рис.4)

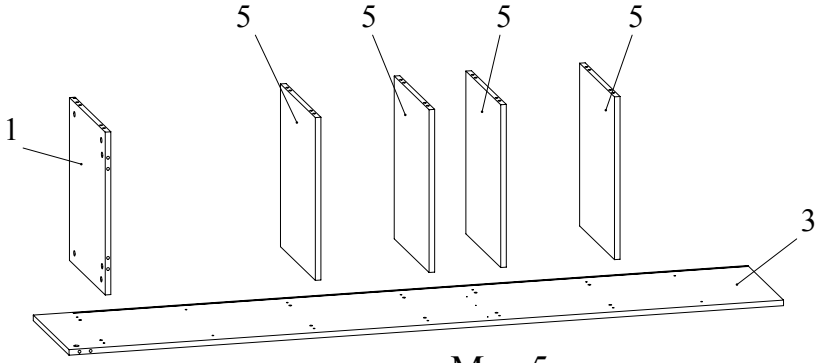

Мал.5
(Рис.5)

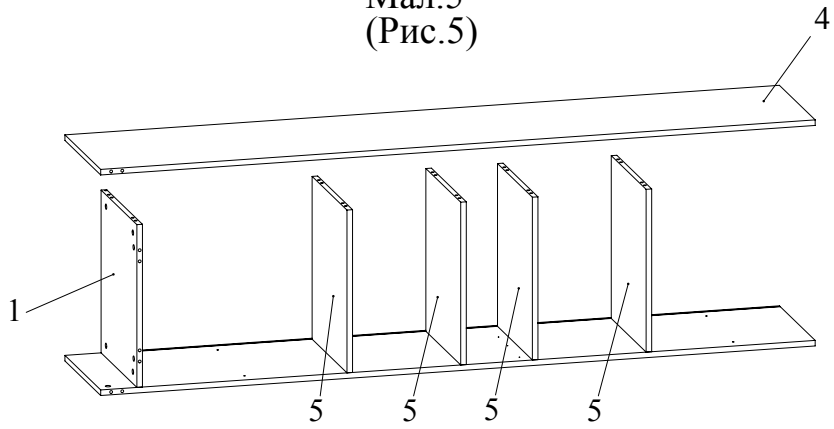

Мал.6
(Рис.6)

Рекомендований порядок збірки виробу

1. За допомогою шурупів 3,5х16 установити напрямні довжиною 350 мм на боковини 3, 4. **Увага:** дані напрямні закріплюються в другі (більші) отвори (Мал. 1).
2. Вкрутити шпильки мініфіксів у відповідні площинні отвори боковин 3, 4, фасадноі планки 10 (Мал. 2).
3. Вставити голівки мініфіксів у відповідні площинні отвори кришки 1, боковин 3, 4, полок 5 (Мал. 3).
4. Вбити шканти у відповідні торцеві отвори кришки 1, боковин 3, 4, полок 5.
5. За допомогою шурупів 3,5х16 установити петлі на двері 11, 13 і відповідні планки петель на боковину 4.
6. Вставити полицетримачі у відповідні площинні отвори боковин 3, 4 (Мал. 4).
7. Установити полки 5 і кришку 1 на боковину 3 і зафіксувати, повернувши конфірматним ключем голівки мініфіксів за годинниковою стрілкою до упору (Мал. 5).
8. Установити боковину 4 на полки 5 і кришку 1 і зафіксувати, повернувши конфірматним ключем голівки мініфіксів за годинниковою стрілкою до упору (Мал. 6).
9. Вставити стінку ДВП 15 у пази боковин 3, 4, кришки 1 (Мал. 7).
10. З'єднати за допомогою конфірматів 7х50 дно 2 з боковинами 3, 4 (Мал. 7).
11. Прикріпити за допомогою конфірматів опори до дна 2 (Мал. 7).
12. Установити фасадну планку 10 на кришку 1, боковини 3, 4 і зафіксувати, повернувши конфірматним ключем голівки мініфіксів за годинниковою стрілкою до упору (Мал. 8).
13. Вкрутити шпильки мініфіксів у відповідні площинні отвори фасада ящика 12. Вставити голівки мініфіксів у відповідні площинні отвори боковин ящика 7, 8. Вбити шканти у відповідні торцеві отвори боковин ящика 7, 8 (Мал. 9).
14. Скріпити за допомогою конфірматів 7х50 боковини ящика 7, 8 і задник ящика 9. Вставити в паз дно ящика 14 з ДВП (Мал. 9).
15. Установити фасад ящика 12 на боковини 7, 8 і зафіксувати, повернувши конфірматним ключем голівки мініфіксів за годинниковою стрілкою до упору (Мал. 9).
16. Закріпити гвинтами ручку на фасаді ящика 12.
17. Закріпити полозки напрямних на ящик шурупами 3,5х16 (Мал. 10).
18. Установити на полицетримачі полиці 6 (Мал. 11).
19. Установити двері 11, 13, закріпивши петлю затяжним гвинтом (Мал. 12). Відрегулювати двері за допомогою регулювального гвинта (Мал. 13).
20. Прибити цвяхами заднюю стінку 15 з ДВП до полиць 5.
21. Ящик установити на напрямні боковин 3, 4 (Мал. 14).
22. Установити заглушки мініфіксів.